FIGURA
FIGURE
FIGURE
ABBILDUNG
FIGURA 1

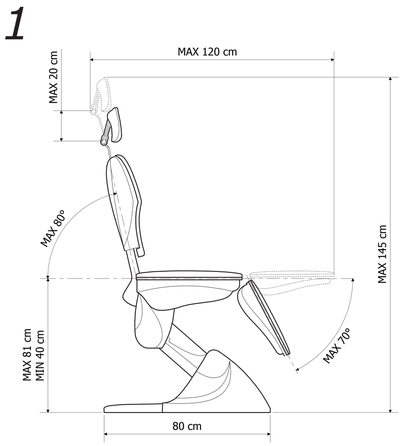

FIGURA
FIGURE
FIGURE
ABBILDUNG
FIGURA 2

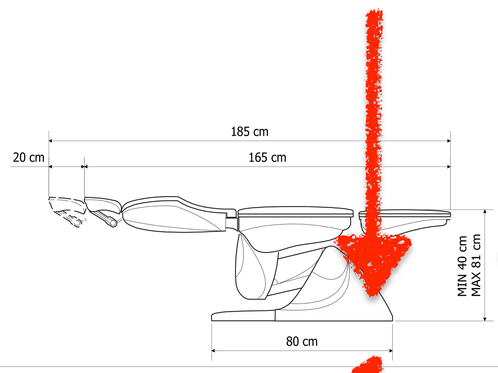

FIGURA
FIGURE
FIGURE
ABBILDUNG
FIGURA 3

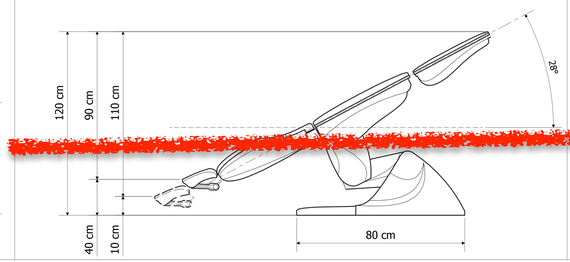

FIGURA
FIGURE
FIGURE
ABBILDUNG
FIGURA 4

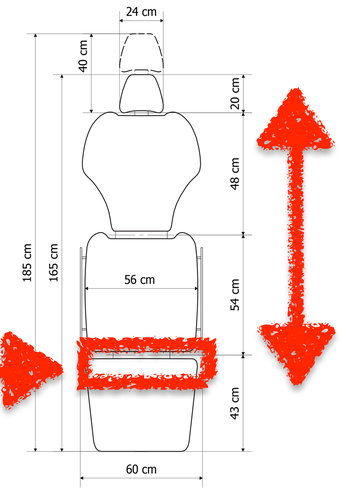

POLTRONA
KYRI

TECNO-GAZ
Group

TECNO-GAZ S.p.A.
Strada Cavalli N°4 • 43038
Sala Baganza • Parma • ITALIA
Tel. +39 0521 83.80
Fax. +39 0521 83.33.91
www.tecnogaz.com

LATO
SIDE
CÔTÉ
SEITE
LADO
2

ALLACCIAMENTI
CONNECTIONS
BRANCHEMENT
ANSCHLUSSBEHAELTER
CONEXIONES
KYRI

SCALA
SCALE
ÉCHELLE
WAAGE
ESCALA
1:1

VISTA DALL'ALTO
TOP VIEW
HAUT VUE
OBEN ANSICHT
VEA SUPERIOR

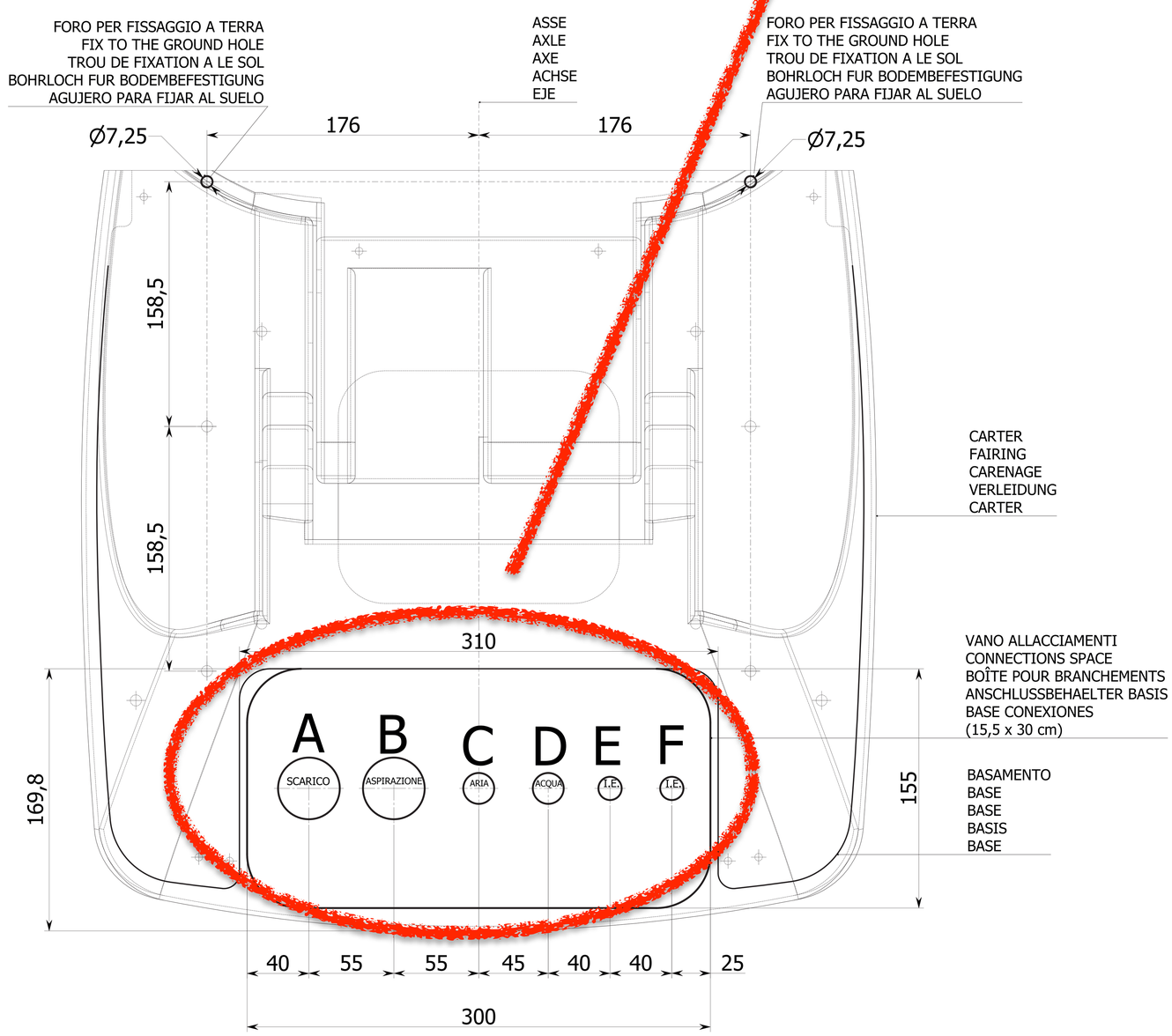

spazio per schema allacciamenti Kart

LEGENDA ALLACCIAMENTI CONNECTIONS LEGENDE DES CONNEXIONS ZEICHENERKLÄRUNG FÜR VERBINDUNGEN LEYENDA CONEXIONES		
ARIA – TUBO RAME O NYLON (RILSAN) Ø14 USCITA Ø1/2 "GAS FEMMINA A FILO PAVIMENTO AIR – COPPER OR NYLON (RILSAN) TUBE Ø14 OUTLET Ø1/2 "GAS FEMALE TUBE ON THE FLOOR LEVEL AIR – TUYAU CUIVRE OR NYLON (RILSAN) Ø14 SORTIE Ø1/2 "GAS FEMELLE AU FIL DU PLANCHER LUFT – KUPFERSCHLAUCH ODER NYLON (RILSAN) Ø14 AUSGANG Ø1/2 "GAS NUT BODENLEITUNG AIRE – TUBE DE COBRE O NYLON (RILSAN) Ø14 SOLIDA Ø1/2 "GAS EMPALME SALIDA HEMBRA A NIVIL DEL SUELO		C
CARICO ACQUA USCITA Ø1/2 "GAS FEMMINA A FILO PAVIMENTO WATER INFLOW OUTLET Ø1/2 "GAS FEMALE TUBE ON THE FLOOR LEVEL AMENEE D'EAU SORTIE Ø1/2 "GAS FEMELLE AU FIL DU PLANCHER WASSEREINGANG AUSGANG Ø1/2 "GAS NUT BODENLEITUNG AGUA DE RED SOLIDA Ø1/2 "GAS EMPALME SALIDA HEMBRA A NIVIL DEL SUELO		D
ALIMENTAZIONE ELETTRICA POLTRONA 230 V~ 50Hz COMANDO A DISPOSIZIONE (CAMPANELLO) COMANDO MOTORE ASPIRANTE (ASPIRAZIONE) 230 V~ 50Hz ARMCHAIR POWER SUPPLY AVAILABLE CONTROL (BELL) ASPIRANT MOTOR CONTROL (SUCTION) ALIMENTATION ELECTRIQUE 230 V~ 50Hz CONTROLE DISPONIBLE (CARILLON) CONTROLE MOTEUR ASPIRATION ELEKTRISCHE SPEISUNG FÜR BEHANDLUNGSEINHEIT 230 V ~ 50Hz STEUERUNG (KLINGEL) STEUERUNG FÜR SAUGERMOTOR ALIMENTACIÓN ELÉCTRICA POLTRONA 230 V~ 50Hz MANDO A DISPOSICIÓN (TIMBRE) MANDO MOTOR ASPIRACIÓN	3x1.5 mm² CAVO TIPO H05 RRF 2x0.5 mm² 3x1 mm² 3x1.5 mm² H05 RRF CABLE TYPE (3x18 AWG –SJT) 2x0.5 mm² (3x20 AWG –SJT) 3x1 mm² (3x18 AWG –SJT) 3x1.5 mm² CABLE H05 RRF 2x0.5 mm² 3x1 mm² 3x1.5 mm² H05 RRF KABEL 2x0.5 mm² 3x1 mm² 3x1.5 mm² CABLE H05 RRF 2x0.5 mm² 3x1 mm²	E
ALIMENTAZIONE ELETTRICA KART 230 V~ 50Hz COMANDO A DISPOSIZIONE (CAMPANELLO) COMANDO MOTORE ASPIRANTE (ASPIRAZIONE) 230 V~ 50Hz KART POWER SUPPLY AVAILABLE CONTROL (BELL) ASPIRANT MOTOR CONTROL (SUCTION) ALIMENTATION ELECTRIQUE 230 V~ 50Hz CONTROLE DISPONIBLE (CARILLON) CONTROLE MOTEUR ASPIRATION ELEKTRISCHE SPEISUNG FÜR KART 230 V ~ 50Hz STEUERUNG (KLINGEL) STEUERUNG FÜR SAUGERMOTOR ALIMENTACIÓN ELÉCTRICA POLTRONA 230 V~ 50Hz MANDO A DISPOSICIÓN (TIMBRE) MANDO MOTOR ASPIRACIÓN	3x1.5 mm² CAVO TIPO H05 RRF 2x0.5 mm² 3x1 mm² 3x1.5 mm² H05 RRF CABLE TYPE (3x18 AWG –SJT) 2x0.5 mm² (3x20 AWG –SJT) 3x1 mm² (3x18 AWG –SJT) 3x1.5 mm² CABLE H05 RRF 2x0.5 mm² 3x1 mm² 3x1.5 mm² H05 RRF KABEL 2x0.5 mm² 3x1 mm² 3x1.5 mm² CABLE H05 RRF 2x0.5 mm² 3x1 mm²	F
LAMPADA A SOFFITTO CEILING LIGHT ECLAIRAGE AU PLAFOND BELEUCHTUNGSLAMPE LAMPARA DE TECHO		G1 - G2

CARATTERISTICHE GENERALI DEGLI ALLACCIAMENTI		
PRESSIONE ACQUA min. 3 bar max. 5 bar	PORTATA ACQUA min. 10 l/min.	Se la pressione della rete supera il valore di 5 bar è consigliabile installare un riduttore di pressione
PRESSIONE ARIA 6-10 bar	PORTATA ARIA min. 82 l/min.	
POTENZA MASSIMA ASSORBITA 2 Kw **E' INDISPENSABILE COLLEGARE LA MASSA AD UN IMPIANTO DI TERRA A NORMA IEC.**		
Per i dati specifici dei vari modelli di apparecchiatura vedere il libretto USO e MANUTENZIONE		
MAIN FEATURES CONNECTIONS		
MAIN WATER PRESSION min. 3 bar max. 5 bar	MAIN WATER QUANTITY min. 10 l/min.	If the local pressure exceeds 5 bar a pressure reduction device must be installed
MAIN AIR PRESSURE 6-10 bar	MAIN AIR QUANTITY min. 82 l/min.	
POWER ABSORPTION 2 Kw **THE MACHINE MUST BE JOINED TO A GROUND CONNECTION IN COMPLIANCE WITH IEC STANDARDS**		
For the specifications concerning the various models of the equipment see MAINTENANCE and OPERATION manual		
CARATERISTIQUE GENERALES DES CONNEXIONS		
PRESSION D'ALIMENTATION D'EAU min. 3 bar max. 5 bar	QUANTITE ALIMENTATION D'EAU min. 10 l/min.	Si la pression d'eau depasse 5 bar il faut installer un reducteur de pression
PRESSION ALIMENTATION D'AIR 6-10 bar	QUANTITE ALIMENTATION D'AIR min. 82 l/min.	
PUISSANCE ABSORBEE 2 Kw **IL EST INDISPENSABLE DE CONNECTER L'OSSATURE A UNE INSTALLATION DE TERRE EN CONFORMITÉ AVEC LES NORMES IEC.**		
Pour les données spécifiques des différents modèles d'appareil, voir le livret UTILISATION et ENTRETIEN		
HAUPE INGESCHAFTEN DER ANSCHLÜSSE		
WASSERAINGANGSDRUCK min. 3 bar max. 5 bar	WASSERAINGANGSNENGE min. 10 l/min.	Wenn der Wasserdruck 5 bar uberschreit muss ein Druckminderer installiert werden
LUFTAINGANGSDRUCK 6-10 bar	LUFTAINGANGSNENGE min. 82 l/min.	
LEISTUNGSAUFNAHME 2 Kw **ES IST NÖTIG. DEN APPARAT GEMÄI DER IEC-NORM AN ERDE ZU LEGEN**		
Über die spezifischen Daten der verschiedenen Modelle der Geräte siehe das entsprechende Gebrauchs und Wartungshandbuch		
CARACTERISTICAS GENERALES DE LAS CONEXIONES		
PRESION DE ENTRADA AGUA min. 3 bar max. 5 bar	CANTITAD DE ENTRADA AGUA min. 10 l/min.	Si la presion de aqua en el edificio sobrepasa 5 bar se debe instalar una válvula reductora de presión
AIRE-PRESION DE ENTRADA 6-10 bar	CANTITAD DE ENTRADA AIRE min. 82 l/min.	
ABSORCION DE POTENCIA 2 Kw **ES INDISPENSABLE CONECTAR EL CABLE DE MASA EN UNA INSTALACIÓN DE TIERRA COMO INDICAN LAS NORMAS IEC.**		
Para los datos específicos de los modelos, ver el manual de usuario		

CARATTERISTICHE TECNICHE – TECHNICAL FEATURES - CARACTÉRISTIQUES TECHNIQUES - TECHNISCHE DATEN - CARACTERÍSTICAS TÉCNICA	
Tensione di alimentazione - Power supply tension - Tension d'alimentation électrique – Speisespannung - Tensión de alimentación	230VAC-50/60 Hz
Motori Linak bassa tensione - Low tension Linak motors - Moteurs Linak à baisse tension – Linakmotoren niedrige Spannung - Motores linak a baja presion	24 Vdc
Spinta motore sollevamento - Lifting motor push - Poussée moteur soulèvement – Hebemotorantrieb - Empuje Motor Subida	6000 N corsa veloce
Spinta motore schienale - Backrest motor push - Poussée moteur dossier – Stuhllehnemotorantrieb - Empuje motor espaldas	6000 N
Spinta motore seduta - Seat motor push - Poussée moteur assise – Sitzmotorantrieb - Empuje motor asiento	6000 N
Spinta motore gambale - Inique legrest motors push - Poussée moteurs jambière unique – Beinlegermotorantrieb - Empuje motor piernas	2500 N
Capacità Max di sollevamento - Lifting Capacity - Capacité soulèvament – Max. Hebeleistung - Capacidad máxima de subida	200 Kg
Potenza assorbita - Absorbed power - Puissance absorbée – Absorbierte Leistung - Potencia	120 VA
Peso della poltrona - Chair weight - Poids du fauteuil – Gewicht vom Sessel - Peso	120 Kg
Lunghezza basamento - Base leght - Longueur base – Gestelllänge - Longitud Base	800 mm
Massima altezza al gambale - Maximum legrest height - Maximum hauteur de la jambière – Max. Höhe beim Beinleger - Máxima Altura Piernas	1330 mm
Fusibili alimentazione (F1,F2) e 24Vdc (F3) - Fuses power supply (F1,F2) and low tension (F3) Speisensicherung (F1, F2) und 24 Vdc (F3) - Fusible de alimentación (F1,F2) e 24Vdc (F3)	F1=F2=800mAT F3= 6,3AT

spazio per descrizioni allacciamenti Kart

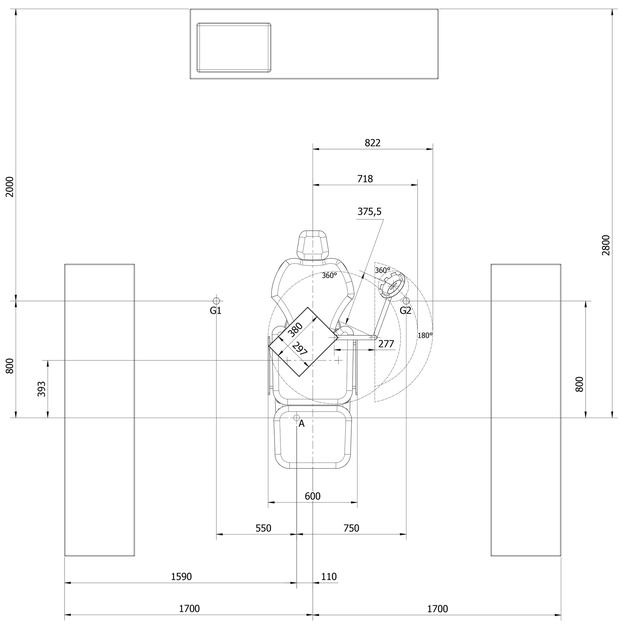

KART

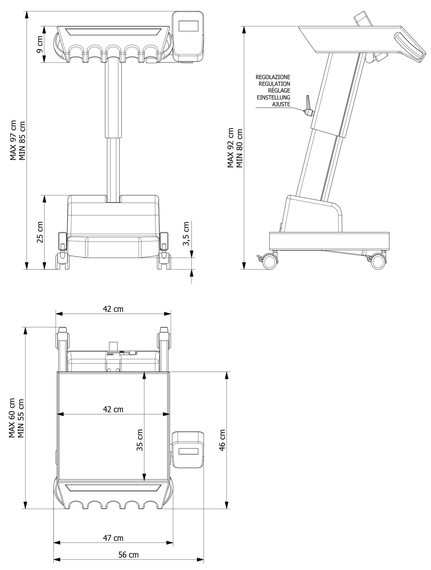

WATER UNIT

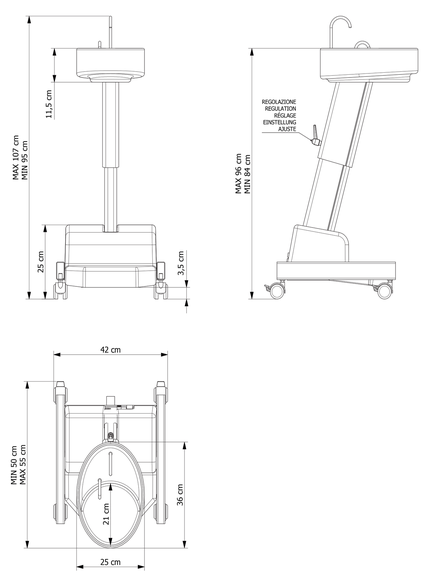

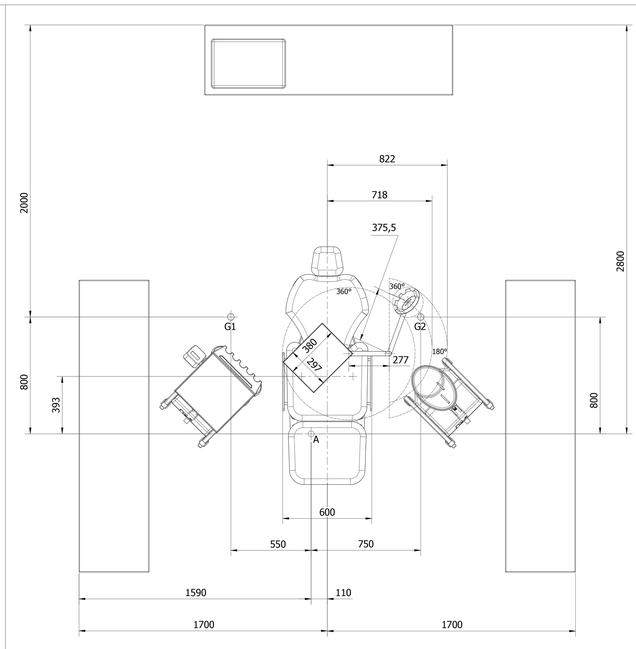

TECNO-GAZ
Group

TECNO-GAZ S.p.A.
Strada Cavalli N°4 • 43038
Sala Baganza • Parma • ITALIA
Tel. +39 0521 83.80
Fax. +39 0521 83.33.91
www.tecnogaz.com

SCHEMA DI INSTALLAZIONE POLTRONA KYRI
(LATO 1)
- POLTRONA KYRI IN SCALA REALE

(LATO 2)
- DISPOSIZIONI, INGOMBRI E CARATTERISTICHE TECNICHE DELLA POLTRONA
- SCHEMA ALLACCIAMENTI
- KYRI KART E WATER UNIT
- AMBIENTAZIONI

KYRI ARMCHAIR INSTALLATION PLAN
(SIDE 1)
- KYRI ARMCHAIR REAL SCALE

(SIDE 2)
- ARMCHAIR PROVISIONS, SIZE AND TECHNICAL SPECIFICATIONS
- KYRI KART AND WATER UNIT
- ENVIRONMENTS

PLAN D'INSTALLATION POUR FAUTEUIL KYRI
(CÔTÉ 1)
- FAUTEUIL KYRI ECHELLE REELLE

(CÔTÉ 2)
- DISPOSITIONS, ENCOMBREMENTS ET DONNÉES TECHNIQUES FAUTEUIL
- TABLEAU CONNEXIONS ELECTRIQUES
- KYRI KART ET KYRI WATER UNIT
- CONFIGURATIONS

EINBAUPLAN FÜR KYRI BEHANDLUNGSEINHEIT
(SEITE 1)
- KYRI BEHANDLUNGSEINHEIT REELLE MAßSTABSGERECHT

(SEITE 2)
- EINBAU – ABMESSUNGEN UND TECHNISCHE MERKMALE
- VERBINDUNGENPLAN
- KYRI KART UND WATER UNIT
- EINRICHTUNGEN

ESQUEMA DE INSTALLACIÓN PARA LA BUTACA KIRY
(LADO 1)
- *SILLÓN KYRI EN DIMENSIÓN REAL*

(LADO 2)
- DISPOSICIÓN, DIMENSIONES Y CARACTERÍSTICAS TÉCNICAS
- CONEXIONES
- KYRI KART Y WATER UNIT
- AMBIENTACIONES

TECNO-GAZ Group	SCHEMA ISTALLAZIONE KIRI	Codice / Code	
TECNO-GAZ S.p.A. Strada Cavalli N°4 • 43038 Sala Baganza • Parma • ITALIA Tel. +39 0521 83.80 Fax. +39 0521 83.33.91 www.tecnogaz.com	Tolleranze generali in accordo con la norma: EN 22768-1; EN 22768-2 (senza indicazione contrario) Classe di tolleranza lineare angolare: m - Media ; Classe di tolleranza geometrica: K General tolerances according with the norm: EN 22768-1; EN 22768-2 (unless otherwise stated) Dimensional tolerance class: m - Medium; Geometric tolerances class: K	Revisione / Revision	0
		Data / Date: 27/10/14	
		Scala / Scale: 1:1	

disegni, modelli ecc. sono di proprietà TECNO-GAZ Group e non possono essere copiati o mostrati a terzi senza l'autorizzazione scritta di TECNO-GAZ Group.
the drawings, models etc. are TECNO-GAZ Group propriety and cannot be copied, reproduced or shown to third part without written autorisation of TECNO-GAZ Group.