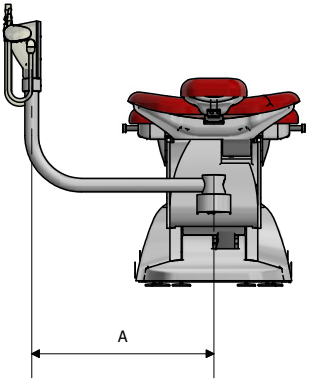
A

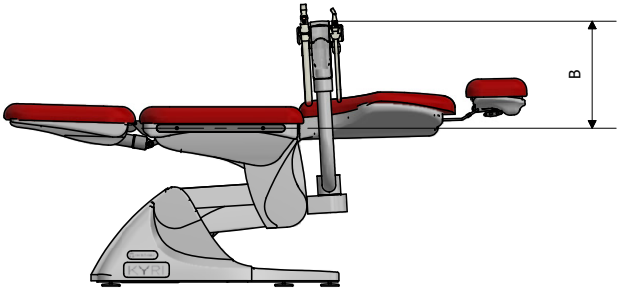
B
KYRI

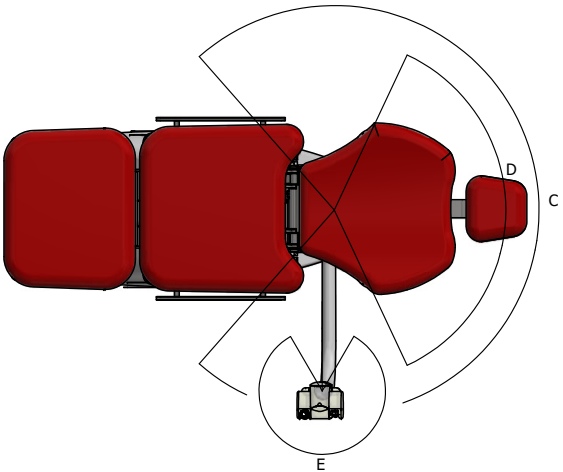
D
C
E